TLOCRT

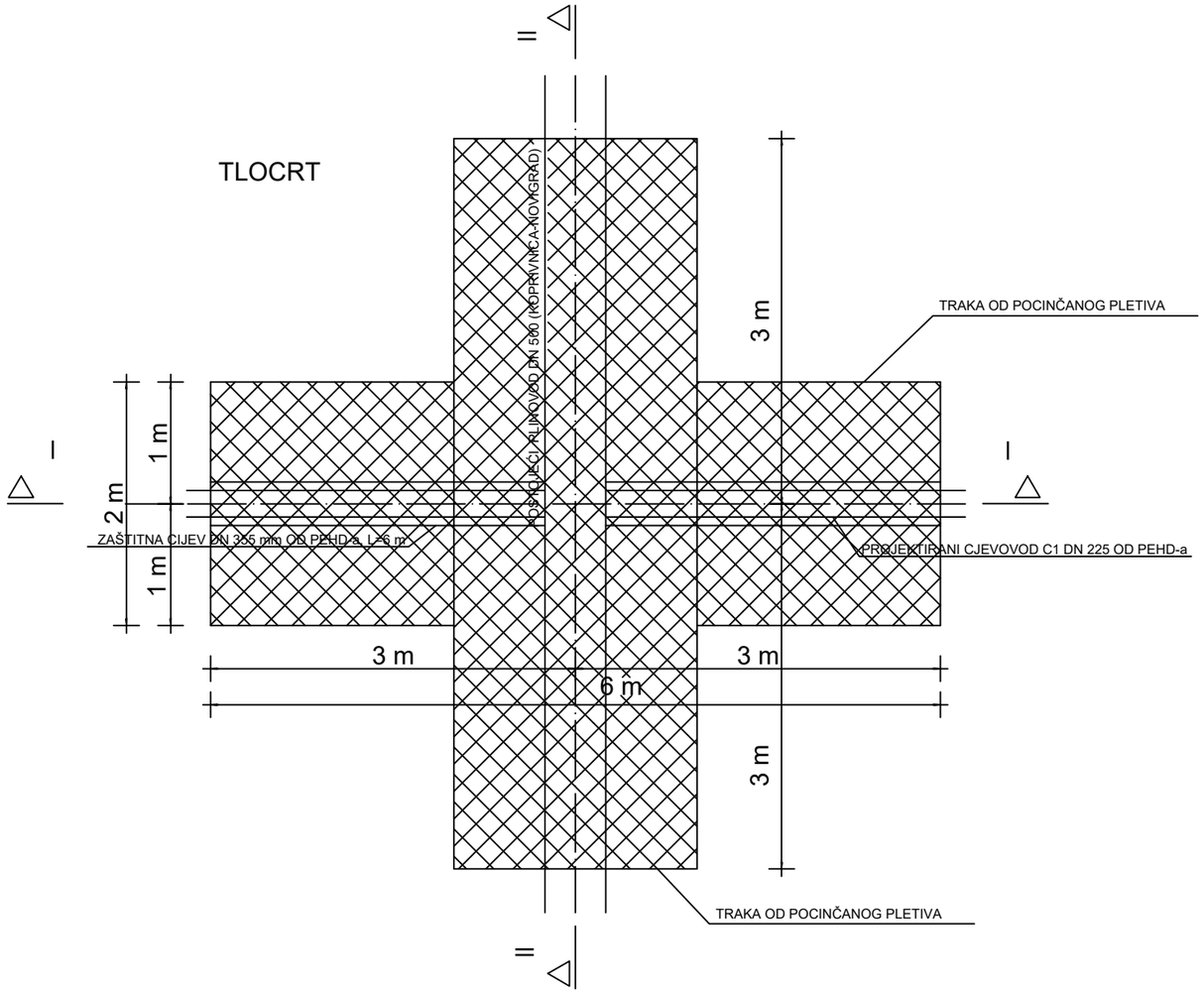

PRESJEK II-II

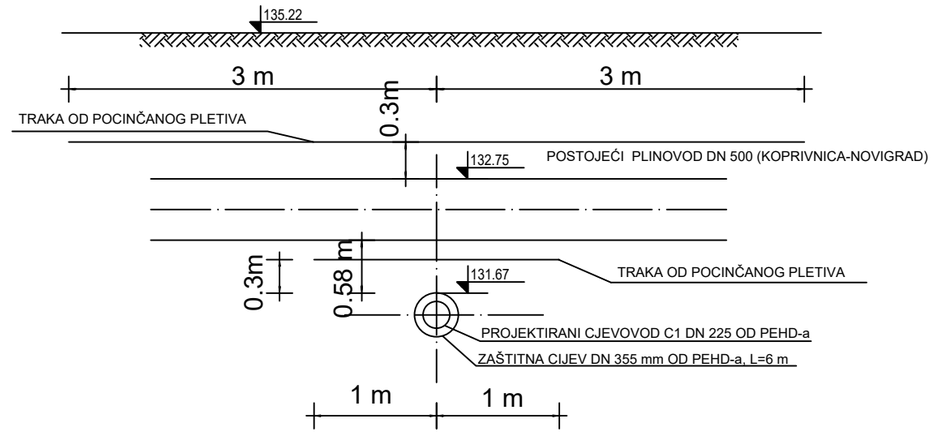

PRESJEK I-I

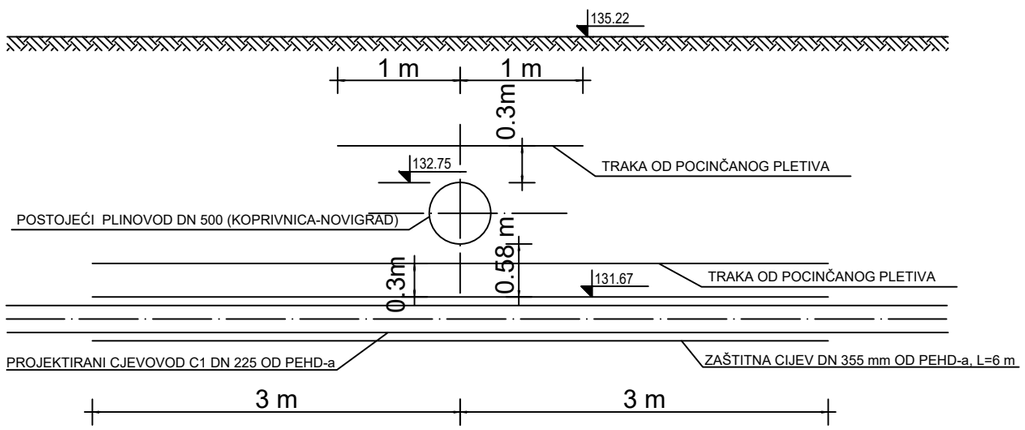

Investitor: G.K.P. KOMUNALAC d.o.o. 48000 KOPRIVNICA Mosna ulica 15	PROJEKTANT: ipz d.d. INŽENJERSKI PROJEKTNI ZAVOD dioničko društvo 10000 ZAGREB Prilaz baruna Filipovića 21 tel. 3717-300 fax. 3717-309
Naziv građevine: Izgradnja komunalnih vodnih građevina za javnu vodoopskrbu na distribucijskom području komunalnog poduzeća G.K.P.Komunalac d.o.o. Koprivnica - rekonstrukcija cjevovoda u ulicama Čarda, Miroslava Pavleka Miškine, Frana Galovića i Dravskoj	
Dio građevine:	Zajednička oznaka projekta
Glavni projektant: Damir Gracin, dipl.ing.građ.	Oznaka projekta: V2-7232/8/G Vrsta projekta: GRAĐEVINSKI PROJEKT
Projektant - građevinar: Goran Horvat, dipl.ing.građ. F:\goran-zig-crno.jpg	Razina obrade: GLAVNI PROJEKT
Projektant - arhitekt:	Oznaka mape:
Suradnici:	Oznaka knjige: 1.
Sadržaj priloga: DETALJ KRIŽANJA PROJEKTIRANOG CJEVOVODA C1 SA POSTOJEĆIM PLINOVODOM DN 500 (KOPRIVNICA-NOVIGRAD) U STACIONAŽI 1+191.35	Mjerilo: 1:50 Datum: prosinac 2011. Rev.:
Površina: m2	Broj priloga: 16.3.