MULJNI ISPUST SA PODZEMNIM HIDRANTOM DN80
NA CJEVOVODU DN 315 mm

IME CJEVOVODA	NAZIV HIDRANTA	STACIONAŽA	KOTA TERENA (m.n.m.)	KOTA NIVELETE (m.n.m.)	FF-KOMAD L (m)
C2	PH3	0+584,66	135,18	133,48	0,4
C2	PH4	0+850,12	136,41	132,77	0,4

TLOCRT

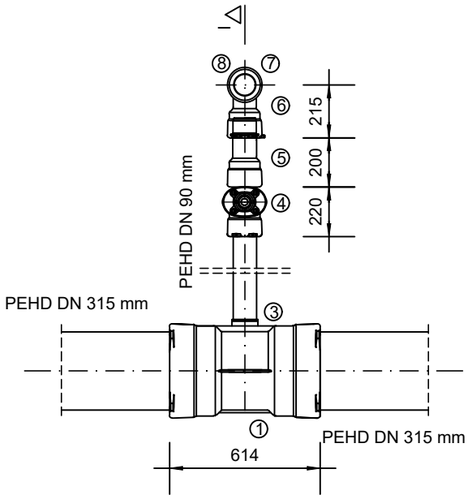

PRESJEK I-I

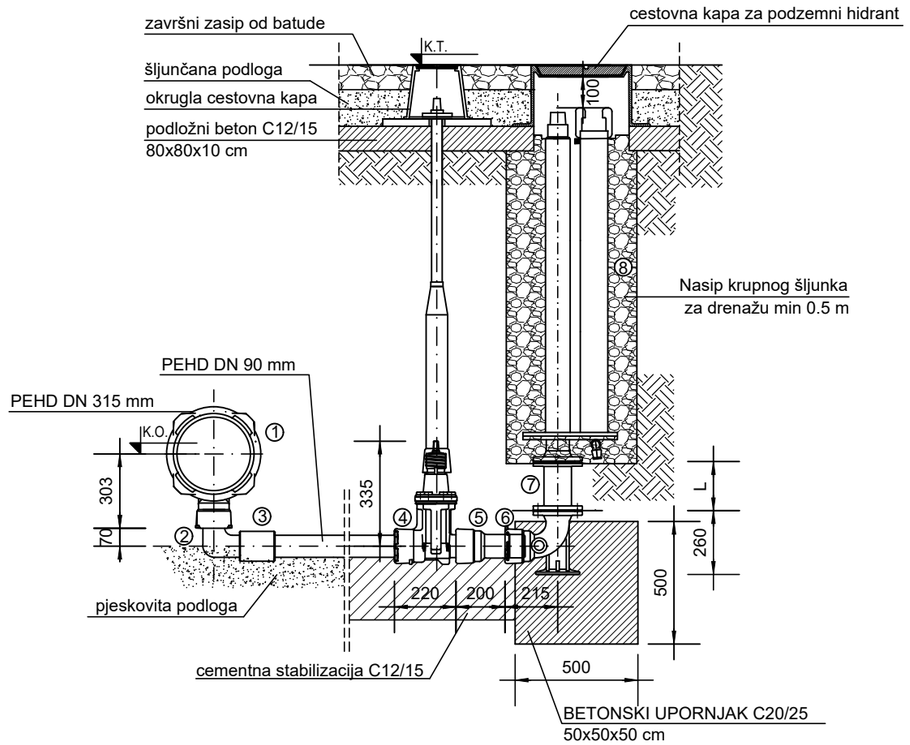

NAPOMENA:

Dužine FF-komada potrebno je uskladiti prema stvarnim uvjetima na terenu

POZICIJA	OPIS KOMADA	BROJ KOMADA
1	MMB-KOMAD DN300/DN80 mm BAIO SISTEM ZA PRITISAK OD 10 BARA	1
2	PEHD LUK 90° - DN90 ZA PRITISAK OD 10 BARA	1
3	ELEKTROSPOJNICA DN 90 mm, OD PEHD-a ZA PRITISAK OD 10 BARA	1
4	HSM-ZASUN DN 80mm SA NAGLAVKOM I UTIČNIM KRAJEM (BAIO SISTEM) ZA PRITISAK OD 10 BARA	1
5	SM - KOMAD DN 80mm, L=200 mm BAIO SISTEM ZA PRITISAK OD 10 BARA	1
6	EN - KOMAD DN80/DN80mm BAIO SISTEM ZA PRITISAK OD 10 BARA	1
7	FF - KOMAD DN80mm DUŽINA KOMADA - L (VIDI U TABLICI) ZA PRITISAK OD 10 BARA	1
8	PODZEMNI HIDRANT DN80mm DUBINE UGRADNJE Rd=1.25 m ZA PRITISAK OD 10 BARA	1
SVE VELIČINE SU U MILIMETRIMA		