UZDUŽNI PROFILI
Kolektori K4 i K5
MJ 1: 100/1 000

LEGENDA:

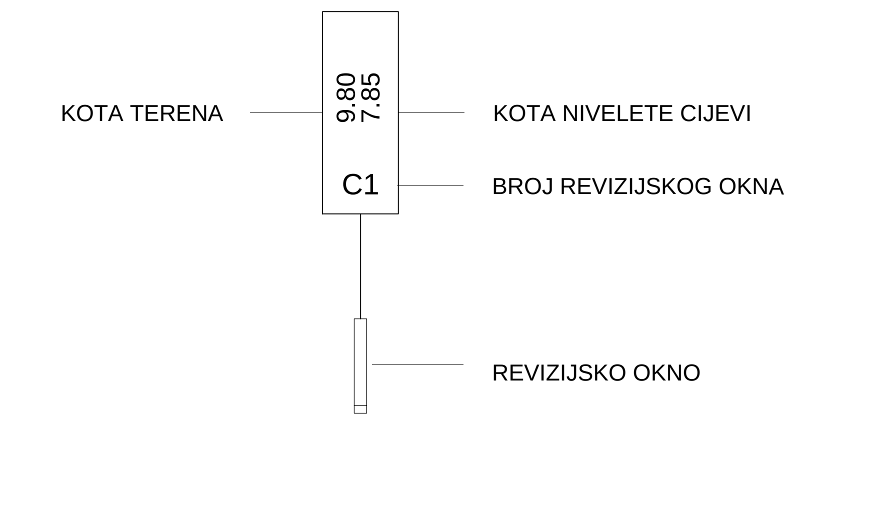

NACRT: **UZDUŽNI PROFILI** **Kolektori K4 i K5**		
INVESTITOR: KOPRIVNIČKE VODE d.o.o. KOPRIVNICA	GLAVNI PROJEKTANT: mr.sc. Petar Marijan, dipl.ing.građ.	DATUM IZRADE: lipanj, 2017.
ZAHVAT U PROSTORU: SUSTAV ODVODNJE DIJELA NASELJA **STARIGRAD I DRAGANOVEC** - GLAVNI PROJEKT -	PROJEKTANTI: Đorđe Trbović, dipl.ing.građ.; Krešimir Nekić, dipl.ing.građ.	BROJ PROJEKTA: 505-K-SD/GP
		BROJ REVIZIJE: REV0
		MJERILO: 1: 100/1 000
hc hidro consult	SURADNICI: Marko Škoda, mag.ing.aedif.; Matija Oliver, mag.ing.aedif.	LIST BROJ: **5.4.**

HRVATSKA KOMORA INŽENJERA GRAĐEVINARSTVA mr.sc. Petar Marijan dipl. ing. građ. Ovlašteni inženjer građevinarstva G 999

HRVATSKA KOMORA INŽENJERA GRAĐEVINARSTVA Đorđe Trbović dipl. ing. građ. Ovlašteni inženjer građevinarstva G 4313

HRVATSKA KOMORA INŽENJERA GRAĐEVINARSTVA Krešimir Nekić dipl. ing. građ. Ovlašteni inženjer građevinarstva G 4288