DETALJ KUĆNOG PRIKLJUČKA
TIP 1 - U PROMETNICI
MJ 1:100

PRESJEK

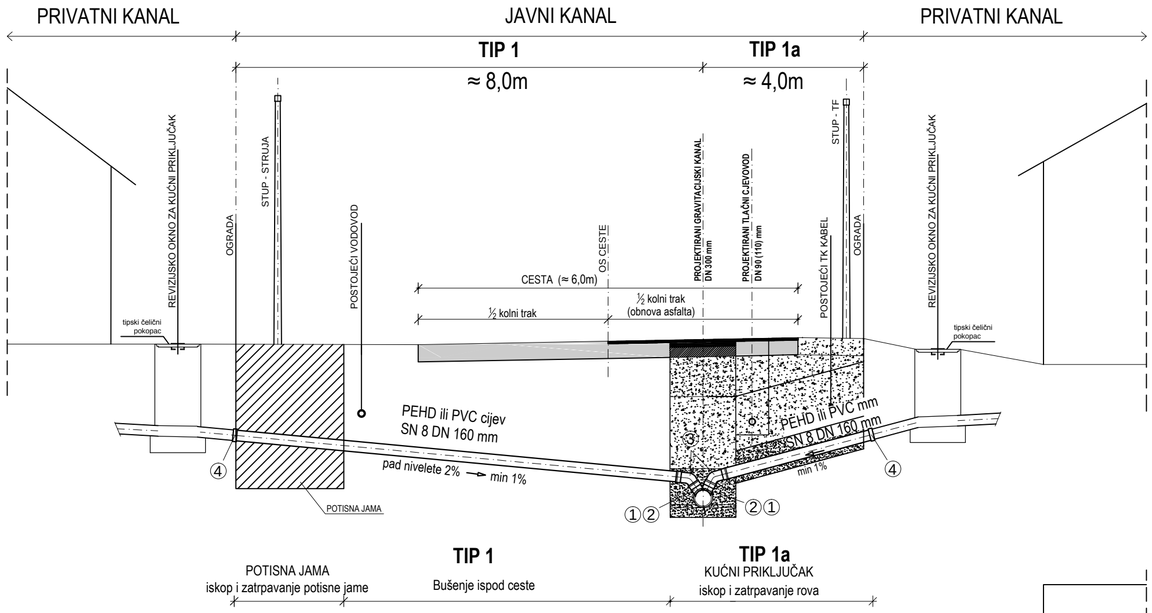

TLOCRT

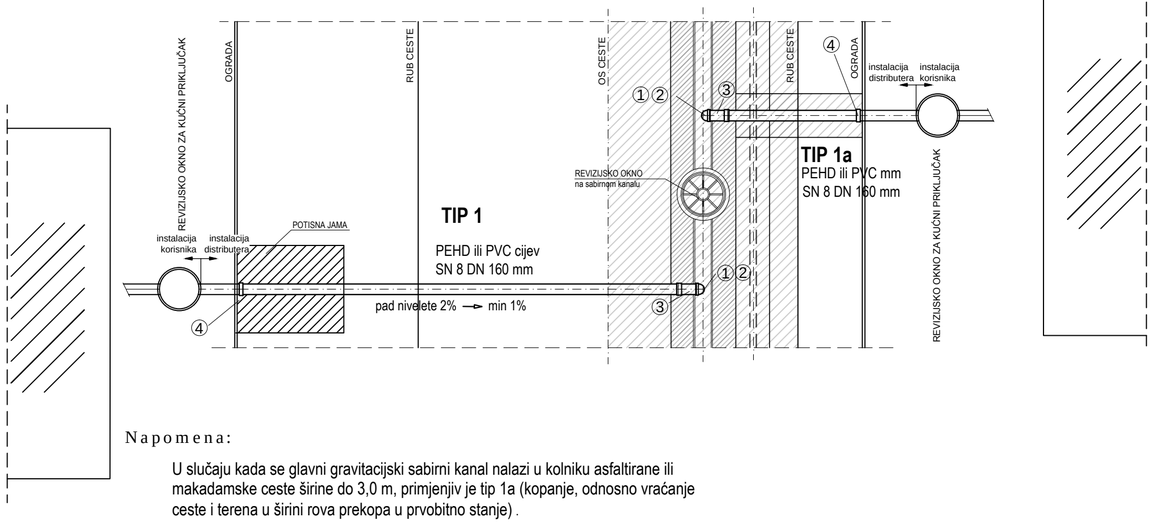

LEGENDA:

1 - brtva za kućni priljučak DN 160; h= 95 mm

2 - PEHD (PVC) cijev sa intregriranim naglavkom i brtvom

3 - PEHD ili PVC luk 160/45

4 - završna kapa-čep od PVC-a, DN 160

Napomena:

U slučaju kada se glavni gravitacijski sabirni kanal nalazi u kolniku asfaltirane ili makadamske ceste širine do 3,0 m, primjenjiv je tip 1a (kopanje, odnosno vraćanje ceste i terena u širini rova prekopa u prvobitno stanje) .

NACRT: DETALJ KUĆNOG PRIKLJUČKA TIP 1 - U PROMETNICI		
INVESTITOR: KOPRIVNIČKE VODE d.o.o. KOPRIVNICA	GLAVNI PROJEKTANT : mr.sc. Petar Marijan, dipl.ing.građ. HRVATSKA KOMORA INŽENJERA GRAĐEVINARSTVA mr.sc. Petar Marijan dipl. ing. građ. Ovlašteni inženjer građevinarstva G 999	DATUM IZRADE: lipanj 2017.
ZAHVAT U PROSTORU: SUSTAV ODVODNJE **DIJELA OPĆINE RASINJA - JUGOZAPADNI DIO** - GLAVNI PROJEKT -	PROJEKTANTI: Đorđe Trbović, dipl.ing.građ. HRVATSKA KOMORA INŽENJERA GRAĐEVINARSTVA Đorđe Trbović dipl. ing. građ. Ovlašteni inženjer građevinarstva G 4313 Krešimir Nekić, dipl.ing.građ. HRVATSKA KOMORA INŽENJERA GRAĐEVINARSTVA Krešimir Nekić dipl. ing. građ. Ovlašteni inženjer građevinarstva G 4288	BROJ PROJEKTA: 505-R/GP BROJ REVIZIJE: REV0 MJERILO: 1: 100
hc hidro consult	SURADNICI: Marko Škoda, mag.ing.aedif. Berislav Jelić, struč.spec.ing.aedif.	LIST BROJ: **14.1.**